BHN thermique
La solution de chauffage adaptée

Aérotherme électrique de grande robustesse, fiable, construit pour durer, garantissant un chauffage efficace. De 6 kW à 24 kW. Plusieurs possibilités de régulation.

BHNA

Aérotherme électrique

BHNA6-1
Code 046506
BHNA9-1
Code 046509
BHNA9-2
Code 046510
BHNA12-1
Code 046512
BHNA12-2
Code 046513
BHNA15-2
Code 046515
BHNA18-2
Code 046518
BHNA21-2
Code 046521
BHNA24-2
Code 046524

Z.I. Les Paluds
276 Avenue du Douard
B.P. 91131
13 782 Aubagne cedex
France
T. 06 70 72 60 08
contact@bhnthermique.com

Veurnseweg 528
Bat. P12
8906 Elverdinge
Belgique - Belgie
T. +32 (0)57 46 67 25
contact@bhnthermique.com

www.bhnthermique.com

Sous réserves de modifications techniques. Document non contractuel.

BHN thermique
La solution de chauffage adaptée

Applications

Aérothermes robustes et fiables conçus pour chauffer efficacement des locaux industriels, petits ou grands, des ateliers, salles de sport et entrepôts, ...
Utilisation fixe à l'intérieur uniquement.

Ils peuvent être utilisés comme chauffage principal, d'appoint ou comme protection contre le gel.

Prêts à l'emploi, équipés avec une régulation intégrée, ils peuvent aussi être utilisés avec une régulation éloignée Différentes régulations sont proposées, afin d'adapter le fonctionnement du chauffage au besoin.

Caractéristiques

- Construction robuste en tôle prélaquée, RAL 7039.

- Large gamme de puissances électriques : de 6 à 24 kW.

- Installation rapide, pré-câblée et complète, seule la ligne d'alimentation est à prévoir.

- L'armoire électrique est intégrée sur le côté de l'appareil, dans la carrosserie avec contacteurs de puissance, protection et borniers de raccordement.

- Thermostat d'ambiance.

- Thermostat de sécurité.

- Asservissement en façade :
  - Interrupteur Marche/Arrêt et voyant de marche.
  - 2 Allures selon modèle.
  - Réglage du thermostat d'ambiance.

- Carrosserie IP10 (utilisation intérieure uniquement).

BHN thermique
La solution de chauffage adaptée

Caractéristiques suite

- Large gamme de puissances électriques : de 6 à 24 kW.

- 2 modèles selon la puissance :
  - Modèle A ; BHNA 6, 9 et 12kW
  - Modèle B ; BHNA 15, 18, 21 et 24kW

Modèles	Dimensions en mm		
	A	B	C
A	470	370	391
B	540	440	454

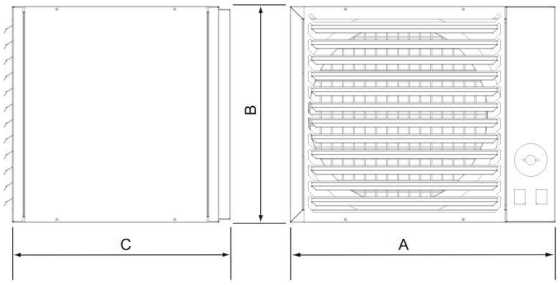

- 1 ou 2 allures de chauffage :
  - BHNA modèles A, de 6 à 12 kW, une allure de chauffe :
    Réf. BHNA6-1, BHNA9-1, BHNA12-1.
  - BHNA modèles A, de 9 à 12 kW, deux allures de chauffe :
    Réf. BHNA9-2 (6 + 3kW), BHNA12-2 (6 + 6kW).

Dans ces deux possibilités, le raccordement électrique devient similaire au BHNA modèles B.

  - BHNA modèles B, de 15 à 24kW, deux allures de chauffe :
    Réf. BHNA15-2 (9 + 6kW), BHNA18-2 (12 + 6 kW),
    réf. BHNA21-2 (12 + 9 kW), BHNA24 (12 + 12 kW).

BHN thermique
La solution de chauffage adaptée

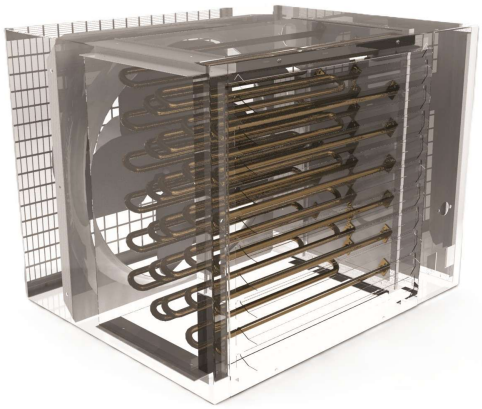

Caractéristiques suite

- Résistance blindée inox électrique 400 V Tri, 1000 et/ ou 2000 watts avec barrettes de couplage cuivrées, pour une grande fiabilité à ces unités.

- Moto ventilateur monophasé 230V – 1000T/mn.
  - Ventilateur hélicoïde.
  - Préchauffage avant ventilation (ne souffle pas de l'air froid).
  - Post-ventilation de refroidissement.

- Grille de soufflage simple déflexion, orrientable individuellement a la main, pour un jet d'air selon besoin.

- Thermostat d'ambiance, standard, monté en façade. Thermostat mural déporté en option :
  - 1 Allure, réf. TA-IN2 code 121801
  - 1 Allure hebdo, réf. ET-HEBDO, code 121609.
  - 2 Allures, réf. ET2ALLU, code 121610.

- Support (en option) pour modèle A et B, réglable en rotation et inclinaison.

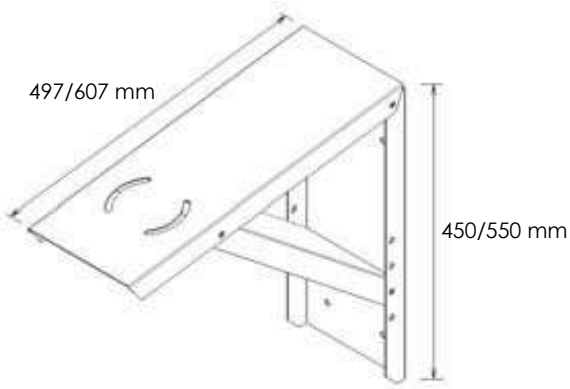

BHN thermique
La solution de chauffage adaptée

Installation

Avant de commencer l'installation, lire attentivement ce manuel.

- L'unité est conforme aux Directives Basse Tension (CEE/73/23) et Compatibilité Electro-Magnétique (CEE/89/336).
- L' installation doit être confiée à un installateur qualifié, compétent, conformément aux normes électriques en vigueur.
- Respecter toutes les réglementations de sécurité nationale en vigueur.
  S'assurer en particulier qu'on dispose d'un raccordement à la terre d'un calibre adéquat.
- Vérifier que la tension et la fréquence de l'alimentation secteur correspondent à celles nécessaires à l'unité qui doit être installée;
  Tenir compte éventuellement des autres appareils branchés au même circuit électrique.
  S'assurer aussi que les exigences des normes nationales de sécurité ont été respectées sur le circuit d'alimentation secteur.
- Après l'installation, effectuer un essai complet du système et en expliquer toutes les fonctions à l'usager.
- Utiliser cette unité uniquement dans le cadre d'applications agrées: elle ne doit pas être utilisée dans une buanderie ou autre local de repassage à la vapeur.

ATTENTION:
Avant toute intervention sur le système et avant d'en manipuler tout composant interne, couper le courant au disjoncteur principal.

- S'assurer que l'unité n'a pas subi de dommages pendant le transport.
  Ne pas installer ni utiliser d'appareils endommagés.
- Le fabricant décline toute responsabilité en cas de dégâts qui résulteraient de modifications ou d'erreurs dans les branchements électriques.
  Le non respect des instructions d'installation ou l'utilisation de l'unité dans des conditions qui excèdent les limites de fonctionnement indiquées dans ce manuel d'installation, aurait pour effet d'annuler immédiatement la garantie de l'unité.
- Le non respect des réglementations de sécurité électriques peut provoquer un risque d'incendie en cas de court-circuit.
- En cas de fonctionnement anormal, éteindre l'unité, ôter l'alimentation électrique et s'adresser à du personnel spécialisé.
- L'entretien doit être effectué seulement par du personnel qualifié.
- Jeter les emballages conformément à la réglementation locale sur les déchets.

BHN thermique
La solution de chauffage adaptée

Installation

Réception - Stockage

- Vérifier le bon état des marchandises à la réception. S'assurer que l'unité n'a pas subi de dommages pendant le transport; si c'est le cas, émettre immédiatement des réserves au transporteur au moment de la livraison.
  Ne pas installer ni utiliser d'appareils endommagés.
- Vérifier la conformité du matériel livré par rapport à la commande.
- Entreposer le matériel dans un local propre, sec, à l'abri des chocs, des vibrations, des écarts de température et dans une ambiance d'hygrométrie inférieure à 90%.
  La période d'entreposage ne doit pas excéder 1 an.
- Procéder au déballage de l'appareil en utilisant les protections de prévention des accidents qui s'imposent.

Le choix de l'emplacement

Emplacements à éviter:

- L'exposition aux rayons du soleil.
- Ne pas placer l'unité trop près de sources de chaleur susceptibles de l'endommager.
- Endroits humides et emplacements où l'unité pourrait entrer en contact avec de l'eau.
- Les endroits dans lesquels les rideaux ou le mobilier risquent de gêner la bonne circulation de l'air.
- Ne pas placer l'unité trop près de sources de chaleur susceptibles de l'endommager.

Emplacements conseillés:

- Un endroit sans obstacles qui risqueraient de provoquer une répartition et/ou une reprise de l'air inégale.
- Envisager un emplacement où l'installation sera facile.
- Prévoir les dégagements nécessaires.
- Chercher dans une pièce l'emplacement qui assure la meilleure répartition possible de l'air.

BHN thermique
La solution de chauffage adaptée

Installation

Avertissements

- Concernant les installations d'aérothermes situées dans des bâtiments disposants d'un réseau de protection incendie par sprinklers, il appartient à l'installateur de régler les vantelles de diffusion d'air de telle sorte que le jet d'air de l'aérotherme ne perturbe pas les jets d'eau des sprinklers, c'est-à-dire que la vitesse en sortie d'aérotherme soit conforme à la règlementation APSAD applicable.

Les Aérothermes Electriques BHNA sont livrés prêts à l'utilisation pour une tension d'alimentation triphasée de 400 volts.
Les modèles en TRI 230 V sont livrés sur commande spéciale.
De série, ces appareils sont équipés de :
- Moto ventilateur monophasé 230V – 1000T/mn
- Résistances blindées 1000 et/ou 2000 watts
- Contacteur de puissance
- Thermostat de sécurité
- Thermostat de régulation
- Thermostat de temporisation
- Interrupteur Marche/Arrêt et voyant de marche
- Bornier général de raccordement

Ainsi sont équipés les aérothermes BHNA, seule la ligne d'alimentation est à prévoir.

IMPORTANT

La régulation et le moto-ventilateur sont en 230 V monophasé, le neutre est donc impératif.

BHN thermique
La solution de chauffage adaptée

Installation

Support mural

Un support (en option) est prévu pour assurer une mise en oeuvre rapide du produit et un réglage optimum du jet d'air chaud.
De part sa conception, il permet une grande latitude de réglage et de direction permettant ainsi un gain de temps à l'installation et une efficacité maximale de chauffage.

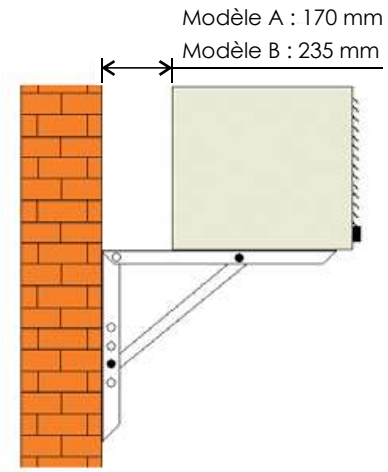

La hauteur d'installation sera assez faible afin que le flux d'air chaud occupe au maximum la zone à traiter.

Les volets équipant les BHNA sont là pour corriger le trajet du flux d'air chaud.
Effectuer le réglage des volets en fonction de la géométrie du local et/ou des zones sensibles à traiter.

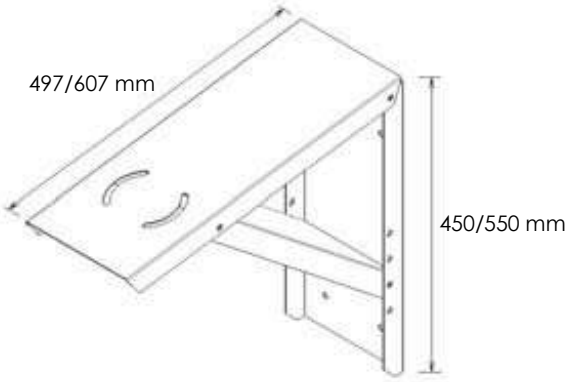

En multipliant le nombre d'appareils pour une même puissance exigée du local, on obtiendra une bien meilleure répartition de l'air et un confort accru pour l'utilisateur.

BHN thermique
La solution de chauffage adaptée

Installation

Câblage

Après s'être assuré de la conformité de la ligne d'alimentation par rapport à la puissance de l'appareil, raccorder celle-ci sur le bornier général.
Votre aérotherme BHNA est prêt à fonctionner.

Thermostat monté

BHNA 1 allure :
Après avoir mis l'appareil sur position « Marche », régler la température choisie à l'aide du bouton placé en façade de l'appareil. Il est alors prêt à fonctionner de façon autonome.

BHNA 2 allures :
Après avoir mis l'appareil sur position « Marche », régler la température choisie à l'aide du bouton placé en façade de l'appareil ; suivant la demande, on enclenchera manuellement l'interrupteur sur allure 1 ou allure 2.

ATTENTION
Une temporisation est incorporée pour éviter de souffler de l'air froid au démarrage de l'appareil.
1 - Les résistances sont alimentées mais le ventilateur ne souffle pas.
2 - Dès que les résistances sont suffisamment chaudes le thermostat de temporisation alimente le ventilateur.

A la coupure de la régulation, l'effet inverse se produit pour refroidir les éléments chauffants.

IMPORTANT
Ne placer en aucun cas des gaines ou conduits d'air sur ces appareils. Ils sont prévus pour fonctionner de façon autonome.
La poussée du ventilateur n'est pas compatible avec le moindre accessoire ou filtre.

BHN thermique
La solution de chauffage adaptée

Installation

Thermostat éloigné

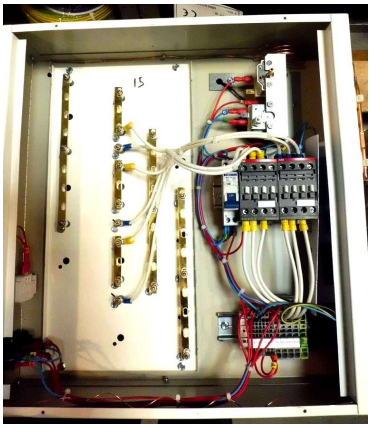

Si souhaité, il est possible d'ajouter un thermostat d'ambiance éloigné.

Nous proposons 3 thermostats éloignés en option :
(Le thermostat ambiance, standard, est monté en façade).
Thermostat mural déporté en option :
- 1 Allure, réf. TA-IN2 code 121601.
- 1 Allure hebdo, réf. ET-HEBDO, code 121609.
- 2 Allures, réf. ET2ALLU, code 121610.

Le raccordement d'un thermostat se fait sur le petit bornier blanc prévu à cet effet.

Dans ces trois cas, le thermostat de régulation placé sur la façade de l'appareil doit être réglé au maximum.

BHNA avec thermostat réf. TA-IN2 :

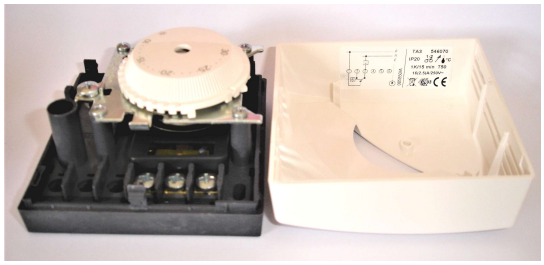

Pour BHNA 1 allure :
Raccorder électriquement, le thermostat d'ambiance 1 étage entre les bornes 2 et 5 de l'aérotherme, après avoir retiré le pont.

Pour BHNA 2 allures :
Raccorder électriquement, le thermostat d'ambiance 1 étage entre les bornes 2 et 7 de l'aérotherme, après avoir retiré le pont.

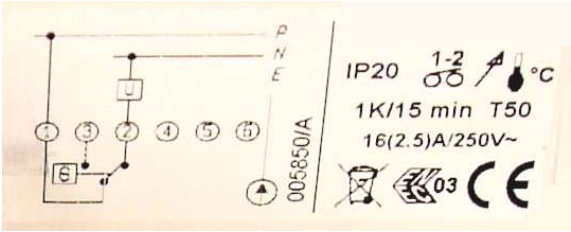

BHN thermique
La solution de chauffage adaptée

Installation

Thermostat éloigné

BHNA avec thermostat réf. ET-HEBDO :

Pour BHNA 1 allure :
Raccorder électriquement, le thermostat d'ambiance 1 étage entre les bornes 2 et 5 de l'aérotherme, après avoir retiré le pont.

Pour BHNA 2 allures :
Raccorder électriquement, le thermostat d'ambiance 1 étage entre les bornes 2 et 7 de l'aérotherme, après avoir retiré le pont.

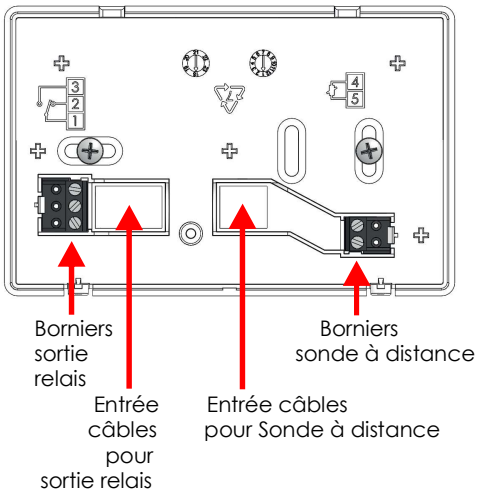

Le thermostat de régulation placé sur la façade de l'appareil doit être réglé au maximum.

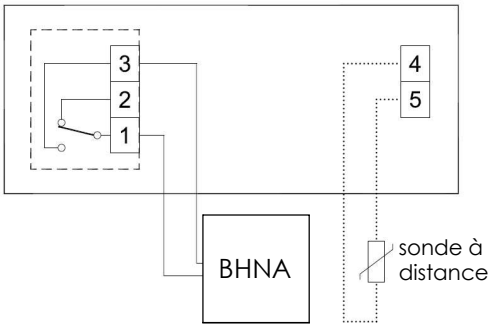

BHN thermique
La solution de chauffage adaptée

Installation

Thermostat éloigné

Si un thermostat à 2 étages est souhaité.

BHNA 2 allures avec thermostat réf. ET2ALLU :

Le 1er étage sera raccordé entre les bornes 2 et 7 de de l'aerotherme et le 2ème étage entre les bornes 5 et 6 de l'aerotherme.

Le thermostat de régulation placé sur la façade de l'appareil doit être réglé au maximum.

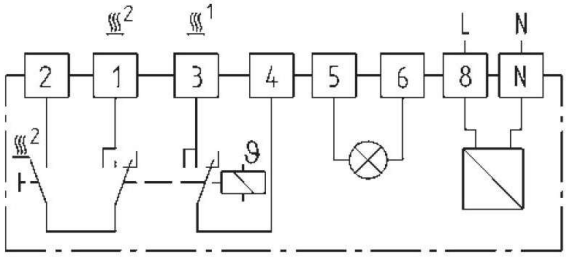

BHN thermique
La solution de chauffage adaptée

Installation

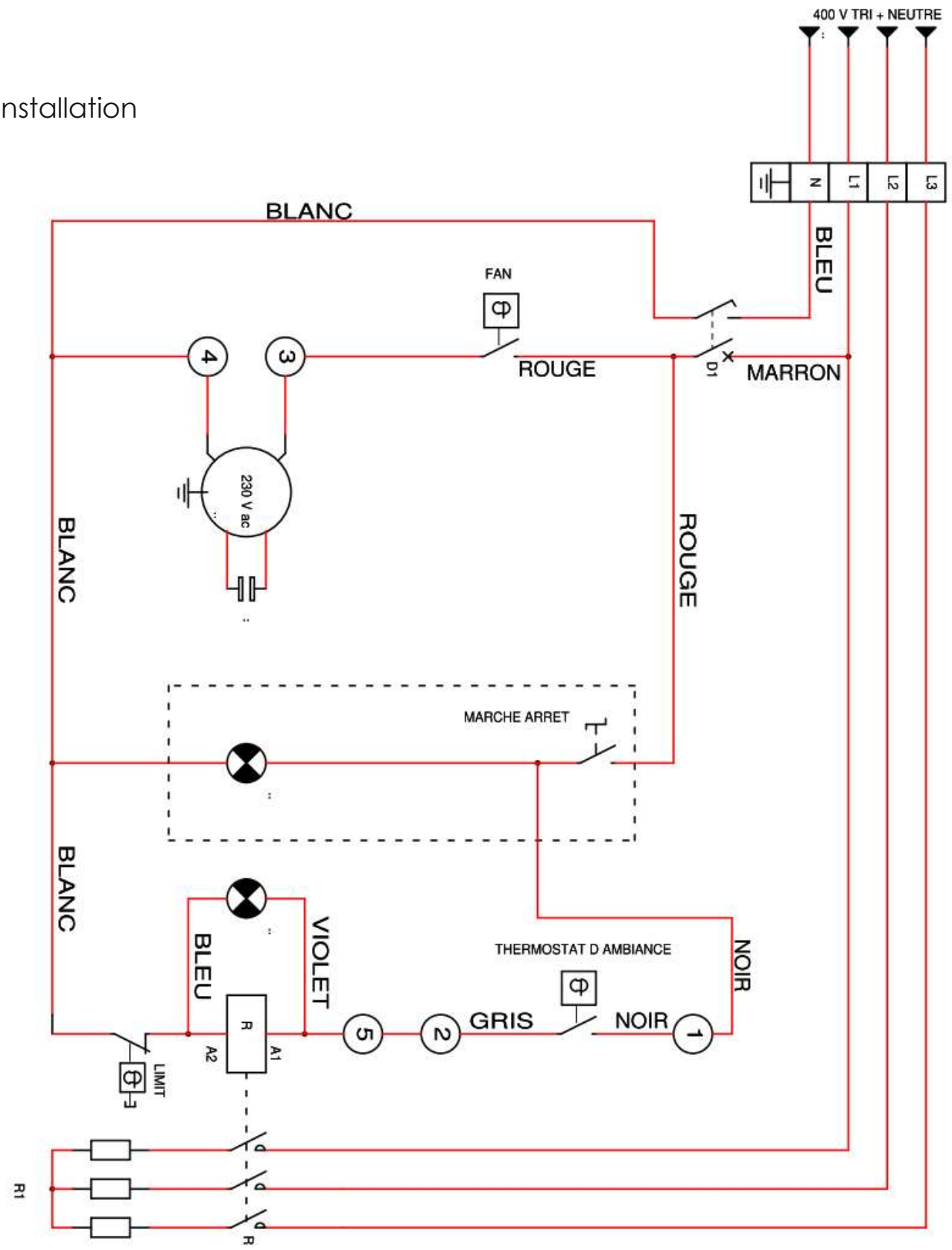

BHN thermique
La solution de chauffage adaptée

Installation

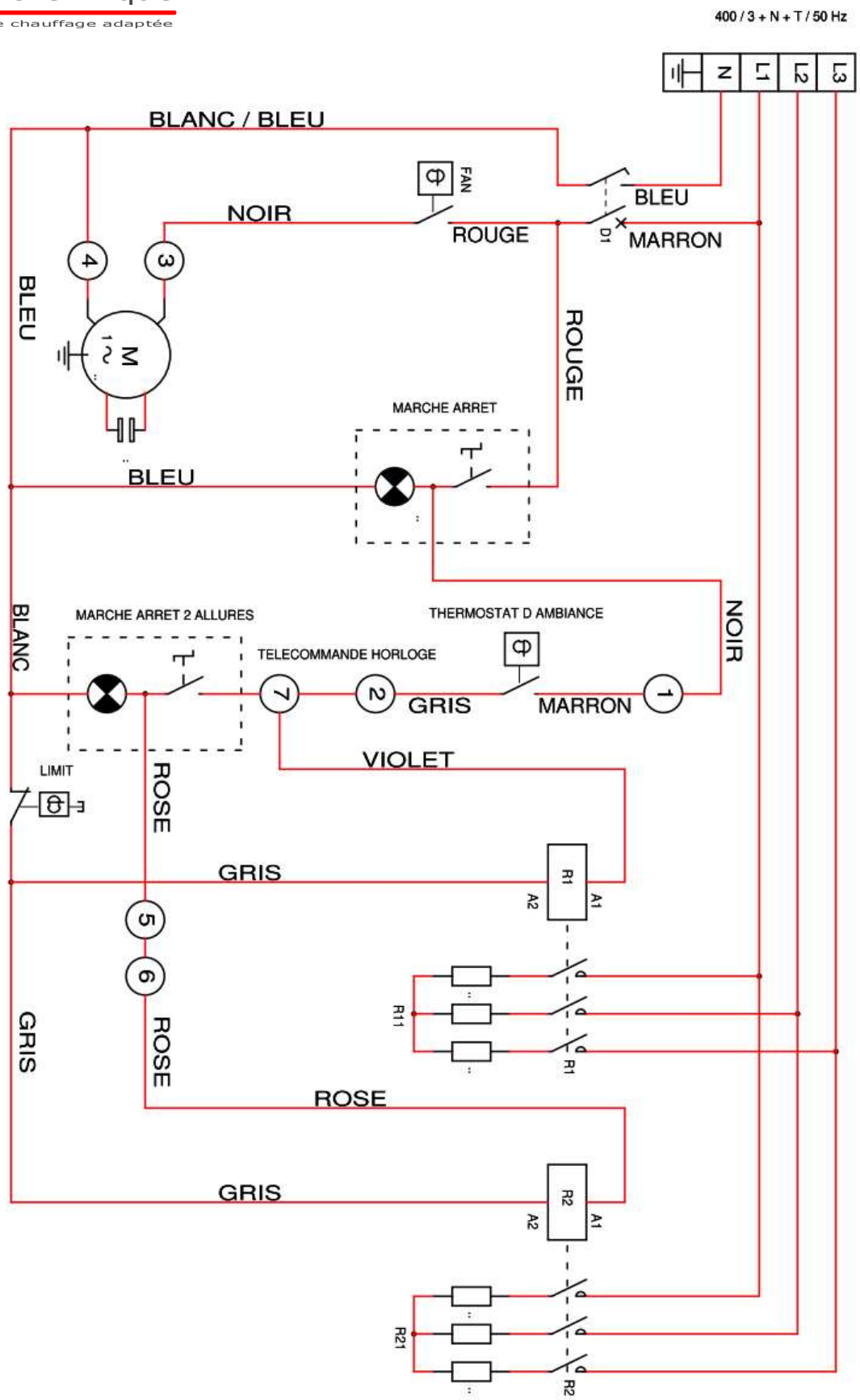

BHN thermique
La solution de chauffage adaptée

Caractéristiques

Aérotherme

Code	Réf.	Modèle	Puiss. kW	Volt./ph V	Amp. A	Débit d'air m³/h	ΔT °C	Niv. son. dB à 3m	Porté m	Poids kg
046506	BHNA6-1	A	0/6	400/3N	9.1	1100	15	49	8 à 9	17
046509	BHNA9-1	A	0/9	400/3N	13.7	1050	24	49	7 à 8	18
046510	BHNA9-2	A	0/6/9	400/3N	13.7	1050	24	49	7 à 8	18
046512	BHNA12-1	A	0/12	400/3N	18.2	980	34	49	6 à 7	19
046513	BHNA12-2	A	0/6/12	400/3N	18.2	980	34	49	6 à 7	19
046515	BHNA15-2	B	0/9/15	400/3N	22.7	2100	20	51	12 à 14	25
046518	BHNA18-2	B	0/6/18	400/3N	27.2	2000	25	51	10 à 12	26
046521	BHNA21-2	B	0/9/21	400/3N	31.2	1950	30	51	9 à 11	27
046524	BHNA24-2	B	0/12/24	400/3N	36.4	1900	35	51	8 à 10	28

Modèles et Dimensions en mm

	A	B	C
Modèle A	470	370	391
Modèle B	540	440	454

BHN thermique
La solution de chauffage adaptée

Caractéristiques

Support mural (option)

Code	Réf.	Désignation
046551	BHNA-WBA	Support mural pour BHNA 6, 9 et 12kW. Dim H450 x P497mm, 3.2kg.
046552	BHNA-WBB	Support mural pour BHNA 15, 18, 21 et 24kW. Dim H550 x P607mm, 3.9kg.

Régulation supplémentaire (option)

Code	Réf.	Désignation
121801	TA-IN3	Thermostat sonde incorp montage mural, 16A, 5°C à 30°C.
121609	ET-HEBDO	Thermostat, program élec jour/hebdo, montage mural boîtier blanc, alim piles 2 x 1,5V alcalines (Type AA), 0 à 40°C, sonde incorporée, entrée pour sonde éloignée (option).
121610	ET2ALLU	Thermostat 2 allures, montage mural boîtier blanc, 10A, 230V, 5 à 30°C, sonde incorporée, com M/A, sorties Chauff étage 1 / chauff étage 2, relais à 2 étages libre de potentiel, dim 127 x 75 x 27,5 mm.

Z.I. Les Paluds
276 Avenue du Douard
B.P. 91131
13 782 Aubagne cedex
France
T. 06 70 72 60 08
contact@bhnthermique.com

Veurnseweg 528
Bat. P12
8906 Elverdinge
Belgique - Belgie
T. +32 (0)57 46 67 25
contact@bhnthermique.com

www.bhnthermique.com

Sous réserves de modifications techniques. Document non contractuel.