BHN thermique

La solution de chauffage adaptée

Notice de montage

Convecteur électrique
à insérer dans le sol
référence TH

Réf. TH-03 à TH-C1 code produit BHN 092003 à BHN 092051

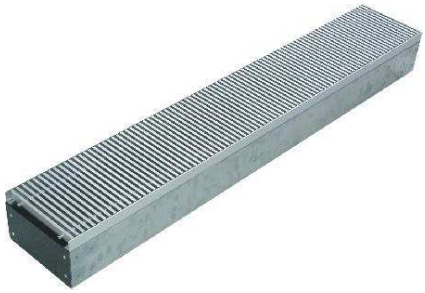

Z.I. Les Paluds
276 Avenue du Douard
B.P. 81131
13 782 Aubagne cedex
France
T : 04 94 04 97 02
F : 04 94 80 76 90
contact@bhnthermique.com
www.bhnthermique.com

BHN thermique
La solution de chauffage adaptée

Sommaire :

- Caractéristiques techniques ---------- page2
- Notes importantes sur la sécurité ---------- pages 3, 4
- Installation ---------- page 5, 6
- Instruction de raccordement électrique ------- page 7
- Régulation et sécurité ---------- page 8
- Entretien ---------- page 9

Caractéristiques techniques

Référence	TH3	TH3T	TH5	TH5T	THD	THC1
Code produit	BHN 092003	BHN 092004	BHN 092005	BHN 092006	BHN 092050	BHN 092051
Fonctions	Convecteur dans caniveau	Convecteur dans caniveau	Convecteur dans caniveau	Convecteur dans caniveau	Convecteur factice télescopique	Convecteur factice angle
Commande	Prévoir commande	Thermostat sur l'appareil	Prévoir commande	Thermostat sur l'appareil		
Tension V-Ph-Hz	230-1-50	230-1-50	230-1-50	230-1-50	0	0
Puissance (W)	330	330	550	550	0	0
Intensité (A)	1.4	1.4	2.4	2.4	0	0
Dimensions L x l x H (mm)	800x200x125	800x200x125	1200x200x125	1200x200x125	300 à 800 x200x125	200x200x125
Poids (Kg)	8.8	8.9	13	13.1	7.6	5.2
Finition	Aluminium	Aluminium	Aluminium	Aluminium	Aluminium	Aluminium

VEUILLEZ LIRE LE MANUEL D'INSTRUCTION SOIGNEUSEMENT, ET LE MAINTENIR DANS UN ENDROIT SUR POUR TOUTE RÉFÉRENCE ULTERIEURE.

BHN thermique
La solution de chauffage adaptée

VEUILLEZ LIRE TOUTES LES INSTRUCTIONS AVANT L'EMPLOI

Pour l'utilisation de l'appareil de chauffage, des mesures de sécurité de base doivent toujours être suivies pour réduire le risque de brûlures, de feu, de décharge électrique, de blessures ou de dommages aux personnes ou matériel ;

- Pour éviter des brûlures de surface, ne pas toucher les parties chaudes de l'appareil (aucun contact avec la peau).
- Garder les objets, les substances ou les matériaux, y compris vêtements, voilages et tous matériaux combustibles (liste non exhaustive) au moins à un mètre du chauffage.
- Ne pas utiliser l'appareil de chauffage si un disfonctionnement est constaté et consulter un électricien compétant.
- Utiliser l'appareil de chauffage seulement comme indiqué sur ce manuel. N'importe quelle autre utilisation non recommandée par le fabricant peut endommager l'appareil et/ou provoquer des brûlures, le feu, la décharge électrique, aux personnes et aux biens.
- L'appareil de chauffage doit être installé selon les règles de l'art et en respectant les normes en vigueur.
- Soyez sûr que l'installation électrique du lieu ou va être raccordée l'appareil de chauffage soit adaptée à son bon fonctionnement.
- Ne pas insérer, tenter d'insérer ou bloquer quelconque objet dans le chauffage, cela pouvant provoquer des brûlures, le feu, la décharge électrique…aux personnes et aux biens.
- Installer et positionner l'appareil de chauffage seulement selon les indications contenues dans ce manuel d'utilisation.
- Il y a un danger d'électrocution en cas de tentative de réparation de cet appareil de chauffage ; Ne pas essayer de réparer soi même cet appareil de chauffage. Cet appareil de chauffage doit être entretenu et réparé uniquement par un technicien qualifié et expérimenté.
- Ne pas couvrir ou ne pas stocker aucun objet, substance ou matière sur l'appareil de chauffage lorsqu'il fonctionne.

BHN thermique
La solution de chauffage adaptée

- Ne pas démonter ou tenter de réparer soi même les éléments chauffants.
- L'appareil de chauffage a besoin de contrôles et de nettoyages périodiques.
- Un appareil de chauffage sale ou non entretenu est un risque d'incendie potentiel.
- Ne pas toucher ou placer les mains à proximité de l'élément de chauffe tandis que celui-ci fonctionne pour éviter d'être brûlé.
- Le système d'alimentation en énergie électrique (circuit) doit pouvoir supporter l'Ampérage selon le nombre d'appareils installés. Voir également les caractéristiques techniques en page 2.
- Le raccordement électrique doit être correctement réalisé suivant les règles et les normes en vigueur.
- L'appareil de chauffage doit être utilisé dans un environnement sec.
- Ne pas placer l'appareil de chauffage à proximité immédiat d'un bain, d'une douche ou d'une piscine. Ne pas utiliser l'appareil de chauffage à l'extérieur.
- Veuillez s'assurer que l'appareil de chauffage est correctement posé, stable et horizontal pour éviter tout disfonctionnement.
- Ne pas utiliser l'appareil de chauffage avec un raccordement électrique sur une multiprise. (voir instructions pour le raccordement électrique).
- Ne pas immerger l'appareil de chauffage avec de l'eau et/ou aucun autre liquide.
- L'entretien et le nettoyage doivent être faits seulement après extinction de l'appareil de chauffage, après un refroidissement total et après avoir débranché l'alimentation électrique.
- En nettoyant l'appareil de chauffage, employer seulement de l'eau avec une éponge ou une serpillière.

BHN thermique
La solution de chauffage adaptée

INSTALLATION

Avant d'installer l'appareil de chauffage, lire attentivement la notice suivante et également les instructions relatives à la sécurité (page 3 et 4).

Réception :

- Enlever tous les matériaux d'emballage à l'intérieur et en dehors de l'appareil de chauffage avant de l'employer. Ne pas oublier de respecter l'environnement en veillant au recyclage des matériaux utilisés pour le conditionnement de l'appareil.

Emplacement :

- Habituellement le chauffage est placé du côté le long d'une porte fenêtre ou d'un mur soit dans un coffrage.
- ***La prise d'air, air entrant (partie vide sans élément chauffant) côté fenêtre.***

Installation :

- L'appareil de chauffage doit être installé dans une tranchée de manière que la grille est au niveau du sol fini, soit dans un coffrage. La hauteur peut être régler entre 0 et 40 mm à l'aide de visses de réglage placées à l'embase du chauffage. Le chauffage peut être fixé à l'aide de vis à travers des trous dans l'embase.

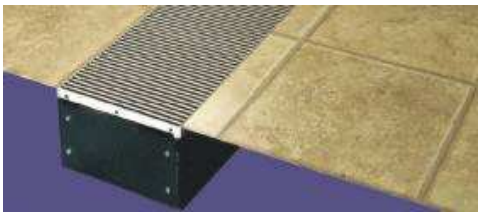

- NE PAS UTILISER LE CHAUFFAGE COMME COFFRAGE QUAND UNE CHAPE DOIT ETRE COULEE.

BHN thermique
La solution de chauffage adaptée

- Il convient de prévoir une réservation à l'aide du coffrage aux dimensions légèrement supérieure aux dimensions du chauffage, de placer le chauffage et de combler l'espace entre le chauffage et le béton avec du ciment ayant une certaine consistance (pas trop liquide) permettant de sellé l'appareil sans que le ciment colle sur le font du chauffage.

- Les différents éléments, chauffages et pièces factices, peuvent être boulonnés ensemble à travers les flans des appareils après avoir enlevé les plaques d'extrémités.

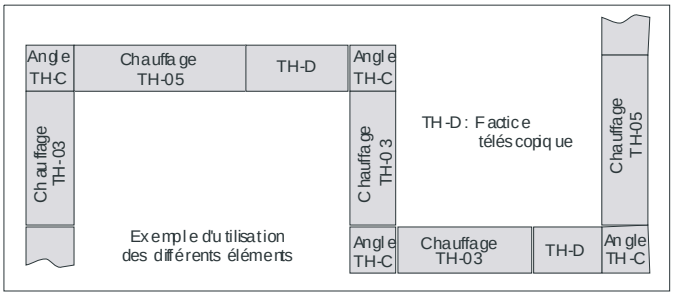

- Les THD, convecteur factice télescopique, peuvent être coupé à longueur souhaitée entre 300 et 800 mm. Mesurer la longueur de l'ouverture à combler. Récupérer les ouvertures dans la carrosserie, au plus proche de la longueur souhaitée mais pas plus longue. Utiliser les ouvertures comme guide, couper et enlever la longueur en trop.

- Finaliser l'ajustement sur toute la longueur quand les plaques d'extrémités sont fixées avec des rivets popes.

- Pour terminer, couper les profiler de maintien de la grille (cadre) ainsi que la grille en aluminium à la bonne longueur.

BHN thermique
La solution de chauffage adaptée

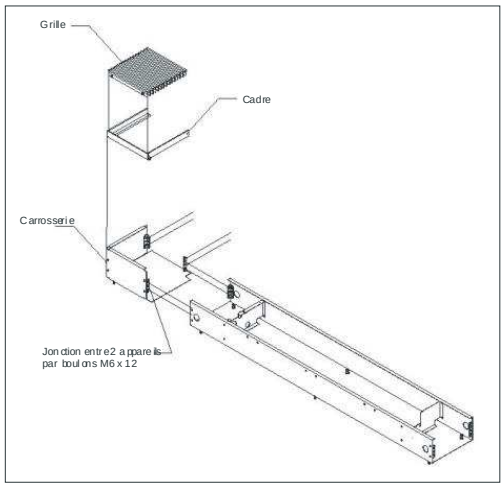

INSTRUCTIONS DE RACCORDEMENT ELECTRIQUE

L'installation doit être faite par un électricien dûment qualifié et expérimenté

Le raccordement doit être fait selon les règles et normes en vigueur

La responsabilité de* BHN thermique *ne peut être engagée en cas de dommage aux biens et/ou aux personnes

Mise à la terre obligatoire et protection de la ligne électrique d'alimentation par disjoncteur différentiel.
Consulter un électricien dûment qualifié et expérimenté si les instructions ne sont pas complètement comprises ou si le doute existe pour savoir si l'appareil de chauffage est correctement installé.

Monophasé 230 V + N + T - 50Hz

- Cet appareil de chauffage est pré-câblé. L'alimentation passe dans une gaine positionnée à l'extérieur de l'appareil, côté air entrant (froid).

Réf.TH-05

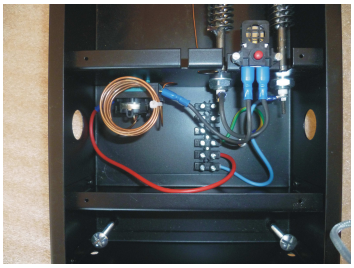

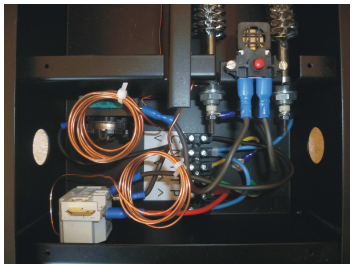

Réf.TH-05T

BHN thermique
La solution de chauffage adaptée

REGULATION

- La régulation ce fait à l'aide d'un thermostat d'ambiance en coupant l'alimentation. ATTENTION, RESPECTER LE POUVOIR DE COUPURE OU UTILISER UN CONTACTEUR DE PUISSANCE SI BESOIN.
- La réf. TH-05T est équipée d'un thermostat d'ambiance 20 A, pouvant piloter plusieurs chauffages réf. TH-03 et/ou TH-05.
- BHN thermique dispose de plusieurs gammes de thermostat et régulateur économiseur d'énergie.
- Il convient de positionner le thermostat ou la sonde d'ambiance à un endroit judicieux.

SECURITE

- Cet appareil de chauffage est équipé avec une sécurité de surchauffe à réarmement automatique et manuel.
  Cette sécurité ne doit jamais intervenir.
  - Cette sécurité se déclenche seulement si :
    - Coupure de courant ou câble d'alimentation électrique débranché.
    - Reprise ou sortie d'air obstrué
- Si ce dispositif de sécurité est intervenu, il est obligatoire de savoir pourquoi et d'y remédier au plus tôt avant de le réarmer.

BHN thermique
La solution de chauffage adaptée

ENTRETIEN

TOUJOURS DÉBRANCHER L'APPAREIL DE CHAUFFAGE ET ÊTRE SÛR QUE LE DE L'APPAREIL DE CHAUFFAGE AI REFROIDI À LA TEMPÉRATURE AMBIANTE AVANT LE NETTOYAGE ET L'ENTRETIEN.

Pour obtenir l'efficacité maximum de l'appareil de chauffage, nous recommandons que ce qui suit soit fait au moins une fois par an:

- Nettoyer l'intérieur de l'appareil après avoir ôté la grille. Enlever d'éventuel objet s'y trouvant et enlever poussière et saleté de l'appareil de chauffage qui se sont
- accumulées dans le font.
- A certains endroits il convient de nettoyer l'appareil de chauffage plusieurs fois par an.

DANS UN SOUCIS D'AMELIORATION CONTINU DE NOS PRODUITS, NOUS NOUS RESERVONS LE DROIT DE MODIFIER DES DÉTAILS ET/OU DES CARACTÉRISTIQUES SANS PRÉAVIS.

Z.I. Les Paluds
276 Avenue du Douard
B.P. 81131
13 782 Aubagne cedex
France
T : 04 94 04 97 02
F : 04 94 80 76 90
contact@bhnthermique.com
www.bhnthermique.com